стрелочные часы

SLIM

Элегантный сверхтонкий круглый корпус из высококачественной пластмассы с плоским минеральным стеклом. Современные часовые механизмы различных модификаций. Возможность составления двухсторонних часов с помощью монтажного комплекта.

Предназначены для использования в помещениях в составе систем единого времени.

MOBATIME SYSTEMS

SLIM
стрелочные часы

Часы ECO комплектуются следующими типами механизмов:

A: часы, минуты
Управление и питание с помощью минутных импульсов чередующейся полярности с напряжением 24–48 В.

E: часы, минуты, секунды
Управление и питание с помощью секундных импульсов чередующейся полярности с напряжением 12–60 В.

SAM: часы, минуты
Управление и питание по MobaLine.

SEM: часы, минуты, секунды
Управление и питание по MobaLine.

SLIM

Тип корпуса: **SLIM** Пример для заказа: **SLIM.SAM.30.200**

Механизм													Диаметр циферблата, см			Тип циферблата				
Обозначение	Секундная стрелка	Сезонная таблица	Секундные импульсы	Минутные импульсы	MOBALine	DCF/MSF	RS 232/422	Тональный сигнал	Автономный режим	~ 230 В	~ 48 В	Элемент питания	25	30	40	160	200	210	230	240
A				✔									✔	✔	✔	✔	✔	✔	✔	✔
E	✔		✔										✔	✔		✔	✔	✔	✔	✔
SAM					✔								✔	✔	✔	✔	✔	✔	✔	✔
SEM*	✔				✔									✔			✔	✔		

*используется только в односторонних часах

Тип циферблата

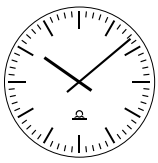
Тип 160

Тип 200

Тип 210

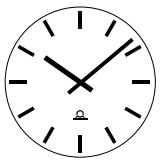
Тип 230

Тип 240

Стандартный цвет корпуса — белый (RAL 9002). Корпуса других цветов поставляются за дополнительную плату.

Размеры

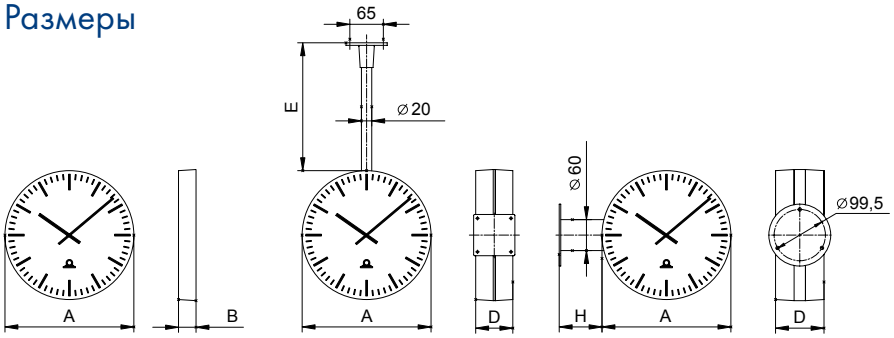

Односторонние часы

Ø	A	B	масса
см	мм	мм	кг
25	251	34	0,6
30	319	34	0,8
40	400,5	36	1,5

Двухсторонние часы

Ø	A	D	H	макс. масса
см	мм	мм	мм	кг
25	251	72	83	2,2
30	319	71	83	2,8
40	400,5	94	83	4,4

С помощью монтажного комплекта двое односторонних часов легко преобразуются в двухсторонние часы с боковым или верхним креплением.

Монтажные комплекты

Код для заказа	Описание	Код для заказа	Описание	Код для заказа	Описание
SLIM.25.WS	Боковое крепление для часов Ø 25 см	SLIM.25.DS.50	Верхнее крепление для часов Ø 25 см, длина крепления 50 см	SLIM.25.DS.100	Верхнее крепление для часов Ø 25 см, длина крепления 100 см
SLIM.30.WS	Боковое крепление для часов Ø 30см	SLIM.30.DS.50	Верхнее крепление для часов Ø 30 см, длина крепления 50 см	SLIM.25.DS.100	Верхнее крепление для часов Ø 30 см, длина крепления 100 см
SLIM.40.WS	Боковое крепление для часов Ø 50 см	SLIM.40.DS.50	Верхнее крепление для часов Ø 40 см, длина крепления 50 см	SLIM.25.DS.100	Верхнее крепление для часов Ø 40 см, длина крепления 100 см

ООО Мобатайм Системс
ул. Боровая, 32/19,
191119, Санкт-Петербург, Россия
+7 812 448 82 84, +7 812 448 82 85
www.mobatime.ru