INDUSTRIAL

Световые Технологии

ARCTIC STANDARD

ВЫПУСК № 2018-04-2Л

СДЕЛАНО В РОССИИ

ПОДТВЕРЖДЕНО МИНПРОМТОРГОМ № 44707/03 от 11.07.2017

ИМЯ, КОТОРОМУ МОЖНО ДОВЕРЯТЬ!

Экономичное решение для замены светильников типа ЛСП 218/ ЛСП 2×36/ЛСП 1×58

ЭКОНОМИЯ ДО 2,7 РАЗ!

Возможна замена «точка в точку»!

ЛСП с ЭмПРА

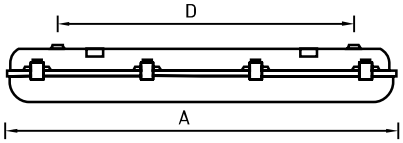

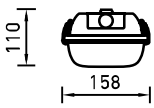

	A	D
ЛСП 218	671	445
ЛСП 236	1276	930
ЛСП 258	1577	1230

ARCTIC STANDARD TH

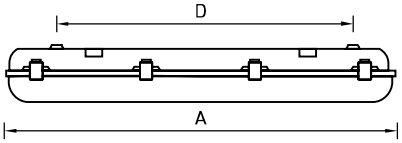

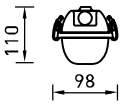

	A	D
ARCTIC STANDARD 600 TH	671	445
ARCTIC STANDARD 1200 TH	1276	930
ARCTIC STANDARD 1500 TH	1577	1230

Световые Технологии

CLASSIC LED

OUTDOOR

ООО «ФорСек» т. 8(863)2955951
www.forsec.pro sales@forsec.pro

НЕСТАРЕЮЩАЯ КЛАССИКА

Представляем новую серию парковых светодиодных светильников в стиле «ретро» - CLASSIC LED для освещения пешеходных зон, парков, скверов и улиц от компании «Световые Технологии».

Дизайн корпуса выполнен в стиле классических «пушкинских» светильников для применения на исторических улицах городов, для создания атмосферы в парковых зонах и для тех, кто хочет сохранить уют и облик старинных районов, не жертвуя при этом технологиями и эффективностью.

ВСЕ ХАРАКТЕРИСТИКИ СВЕТИЛЬНИКОВ **СООТВЕТСТВУЮТ ЗАЯВЛЕННЫМ** ЧЕСТНАЯ ПОЗИЦИЯ

СДЕЛАНО В РОССИИ

ПОДТВЕРЖДЕНО МИНПРОМТОРГОМ № 44707/03 от 11.07.2017

Световые Технологии

CLASSIC LED

OUTDOOR

ПРЕИМУЩЕСТВА

ForSec
ООО «ФорСек» т. 8(863)2955951
www.forsec.pro sales@forsec.pro

Дизайн, не подверженный влиянию времени + дополнительная защита от коррозии

Установка на торшерную опору (60 мм) и на подвес (42 мм)

Сквозное дно для простой очистки и засветки пространства непосредственно под светильником

Комфортный рассеянный свет + опция исполнения без боковых стекол

Световые Технологии

CLASSIC LED

OUTDOOR

ТЕХНИЧЕСКИЕ ХАРАКТЕРИСТИКИ

	CLASSIC LED 35	CLASSIC LED 70
Потребляемая мощность, Вт	35	70
Световой поток, лм	3510	6950
Эффективность, лм/Вт	100 (66 для OPL)	99 (76 для OPL)
Габаритные размеры (Д×Ш×В), мм	485×485×795	
Цветовая температура, К	2700/3000/4000К	
Индекс цветопередачи	≥70	
Степень защиты, IP	IP65	
Диапазон рабочих температур, °С	-40...+40	

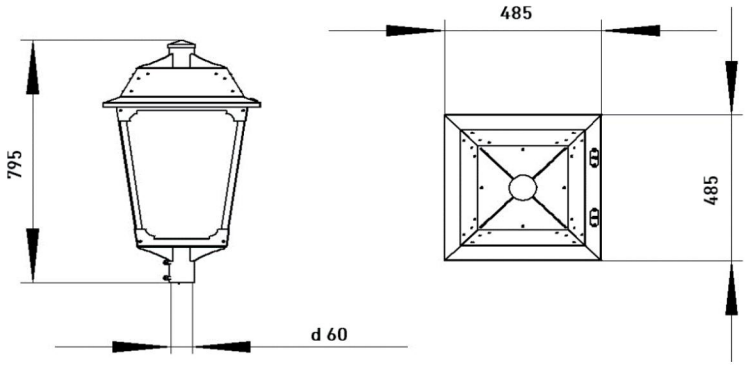

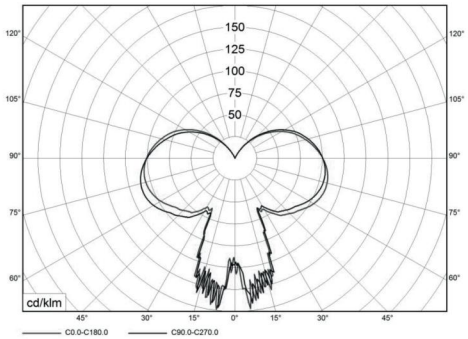

Классические опоры для CLASSIC LED

Коды для заказа:

AVANT	4702000010
AVANT 2	4702000020
CLASSIC	4702000030
CLASSIC 2	4702000040
YARD	4702000070
YARD 2	4702000080

Коды для заказа:

CLASSIC LED 35 2700K	1652000030
CLASSIC LED 35 3000K	1652000070
CLASSIC LED 35 4000K	1652000110
CLASSIC LED 35 OPL 2700K	1652000050
CLASSIC LED 35 OPL 3000K	1652000090
CLASSIC LED 35 OPL 4000K	1652000130
CLASSIC LED 70 2700K	1652000020
CLASSIC LED 70 3000K	1652000060
CLASSIC LED 70 4000K	1652000100
CLASSIC LED 70 OPL 2700K	1652000040
CLASSIC LED 70 OPL 3000K	1652000080
CLASSIC LED 70 OPL 4000K	1652000120

Световые Технологии

GALAXY LED

OUTDOOR

ЭФФЕКТИВНЫЙ
ПРАКТИЧНЫЙ
СТИЛЬНЫЙ

ForSec
ООО «ФорСек» т. 8(863)2955951
www.forsec.pro sales@forsec.pro

Представляем новую серию светодиодных уличных светильников GALAXY LED для освещения периметральных, дворовых и парковых территорий.

Серия GALAXY LED сочетает в себе эффективность, экономичность, максимальную простоту обслуживания и современный дизайн.

ВСЕ ХАРАКТЕРИСТИКИ СВЕТИЛЬНИКОВ
СООТВЕТСТВУЮТ ЗАЯВЛЕННЫМ
ЧЕСТНАЯ ПОЗИЦИЯ

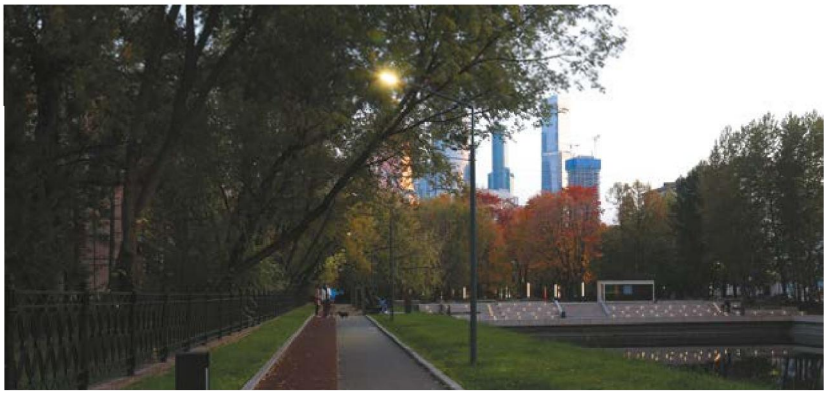

СДЕЛАНО В РОССИИ
ПОДТВЕРЖДЕНО МИНПРОМТОРГОМ № 44707/03 от 11.07.2017

Световые Технологии

GALAXY LED

OUTDOOR

ПРЕИМУЩЕСТВА

Линза из УФ-стабилизированного поликарбоната

Высокая степень защиты IK10

Современный дизайн

Раздельное размещение светодиодов и драйвера

Эффективный теплоотвод

Светоотдача до 150лм/Вт

Обслуживание без инструментов:

- Открытие корпуса
- Замена драйвера
- Подключение питания

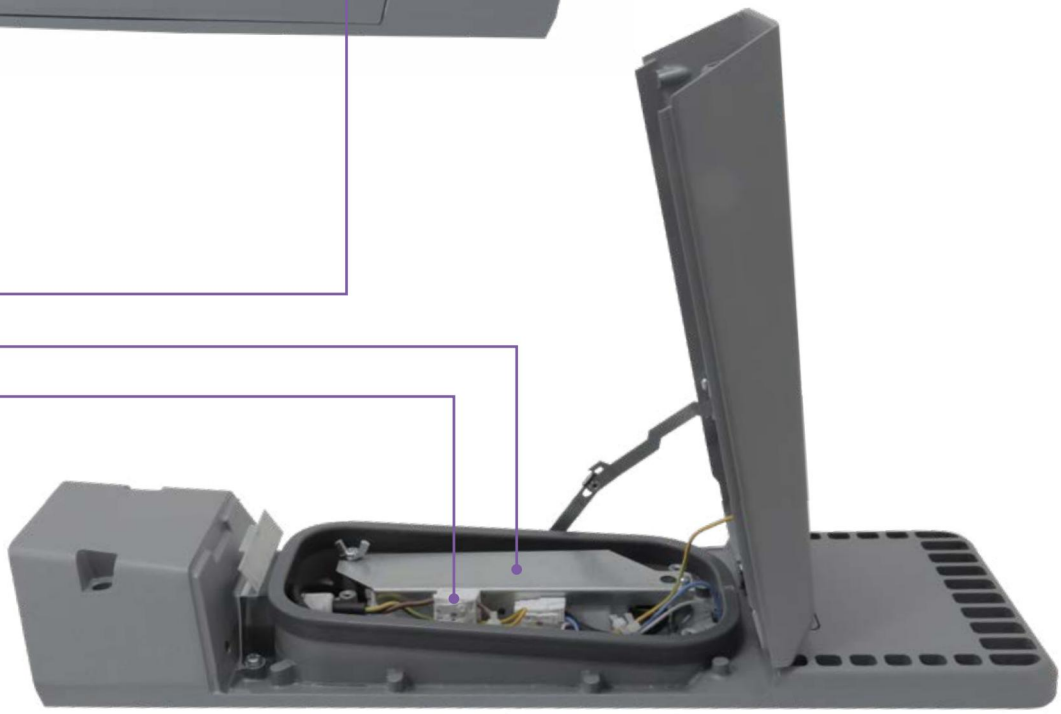

Консольное крепление

- Труба D 48 мм
- Регулировка наклона 0°, 5°, 10°, 15°

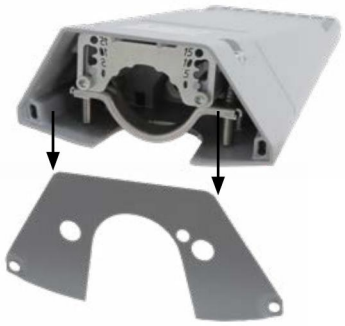

Торшерное крепление

- Труба D 60 мм

Световые Технологии

OUTDOOR

GALAXY LED

ТЕХНИЧЕСКИЕ ХАРАКТЕРИСТИКИ

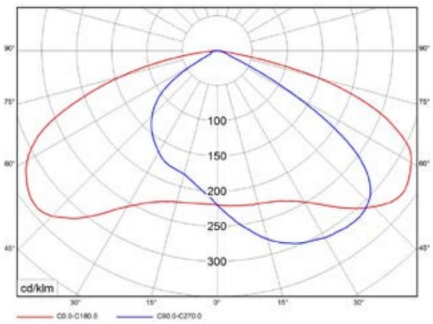

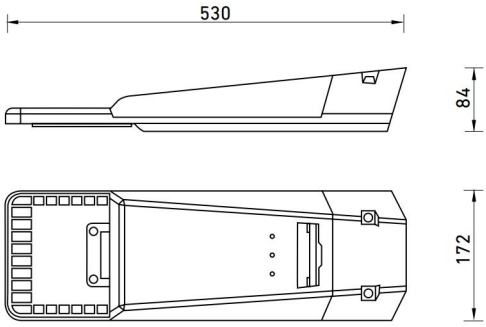

Наименование	**GALAXY LED 35 (W) 4000K**	**GALAXY LED 55 (W) 4000K**
Код заказа	**1730000020**	**1730000010**
Мощность, Вт	36	57
Световой поток, лм	5400	7400
Светоотдача, лм/Вт	150	130
Оптика	Широкая боковая	
Цветовая температура, К	4000 К	
Индекс цветопередачи	70	
Коэффициент пульсации	< 1%	
Коэффициент мощности	> 0,98	
Степень защиты	IP65, IK10	
Диапазон рабочих температур	-40 ... +40	
Габаритные размеры (Д×Ш×В), мм	530×172×84	

ForSec
ООО «ФорСек» т. 8(863)2955951
www.forsec.pro sales@forsec.pro

Световые Технологии

GORIZONT LED

OUTDOOR

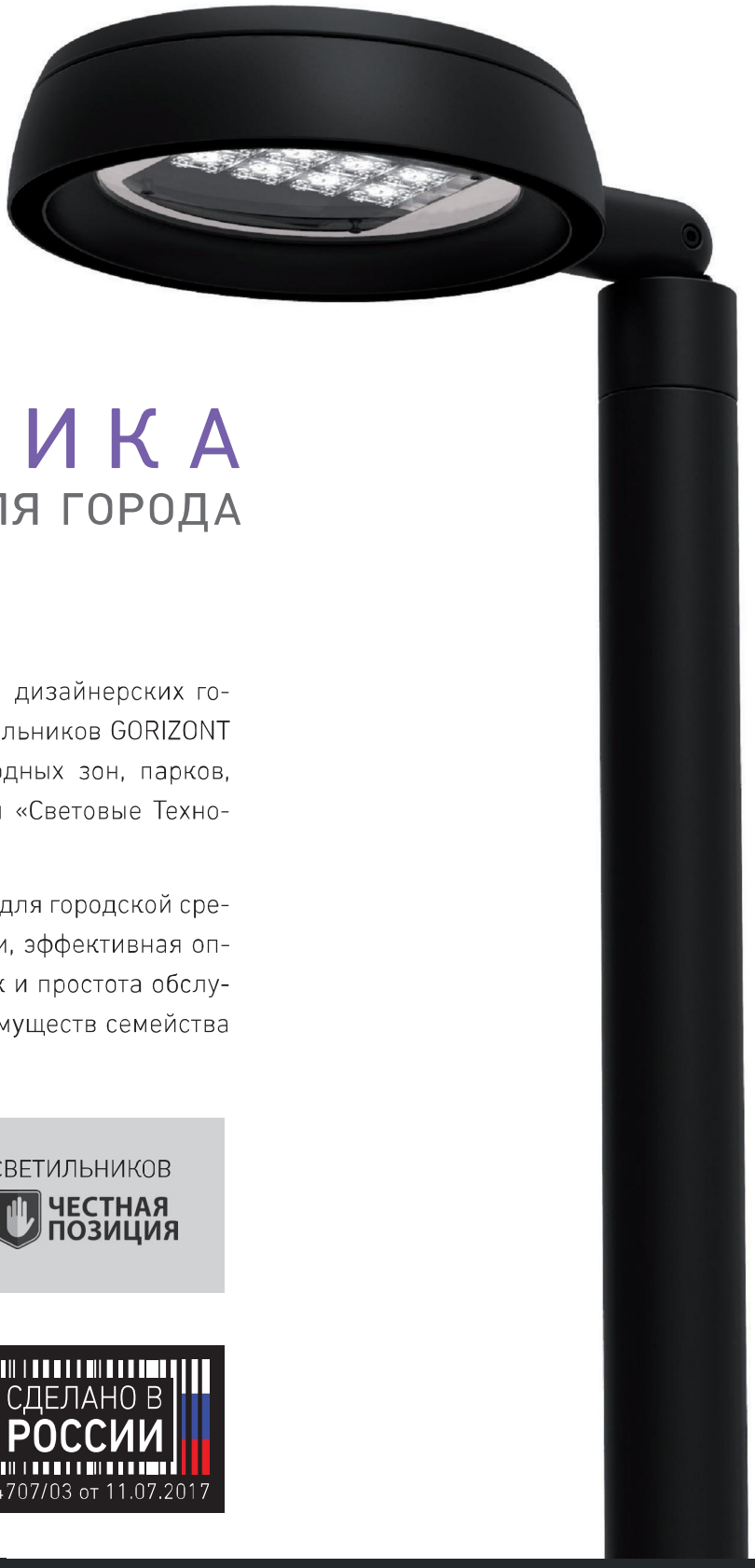

ЭСТЕТИКА
И КОМФОРТ ДЛЯ ГОРОДА

Представляем новую серию дизайнерских городских светодиодных светильников GORIZONT LED для освещения пешеходных зон, парков, скверов и улиц от компании «Световые Технологии»

Уникальный дизайн корпуса для городской среды, защита от ослепленности, эффективная оптика, универсальный монтаж и простота обслуживания - лишь часть преимуществ семейства GORIZONT LED.

ВСЕ ХАРАКТЕРИСТИКИ СВЕТИЛЬНИКОВ
СООТВЕТСТВУЮТ ЗАЯВЛЕННЫМ **ЧЕСТНАЯ ПОЗИЦИЯ**

СДЕЛАНО В РОССИИ

ПОДТВЕРЖДЕНО МИНПРОМТОРГОМ № 44707/03 от 11.07.2017

Световые Технологии

GORIZONT LED

OUTDOOR

ПРЕИМУЩЕСТВА

Универсальный кронштейн ∅ 60мм

на консоль и торшер

Различные исполнения по монтажу

Открытие светильника без инструментов

Комфортная и эффективная оптическая система

ForSec
ООО «ФорСек» т. 8(863)2955951
www.forsec.pro sales@forsec.pro

Световые Технологии

GORIZONT LED

OUTDOOR

ТЕХНИЧЕСКИЕ ХАРАКТЕРИСТИКИ

	GORIZONT LED 35	GORIZONT LED 55	GORIZONT LED 75	GORIZONT LED 105
Потребляемая мощность, Вт	35	53	71	107
Световой поток, лм	3675	5565	7455	11235
Эффективность, лм/Вт	105	105	105	105
Оптика	Широкая боковая			
Габаритные размеры (Д×Ш×В), мм	685×450×135			
Цветовая температура, К	4000/3000К			
Индекс цветопередачи	≥75			
Степень защиты, IP	IP66			
Диапазон рабочих температур, °С	-40...+40			

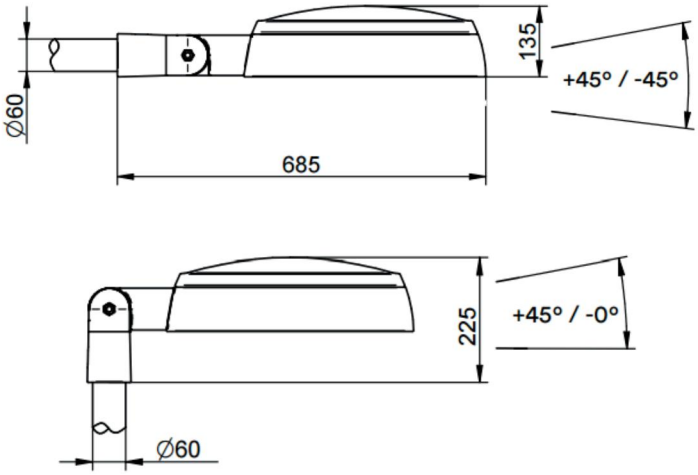

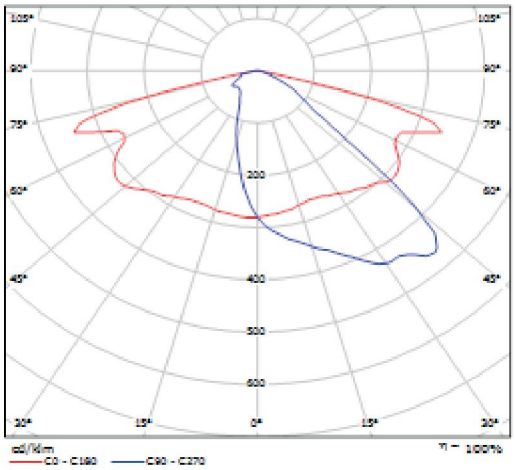

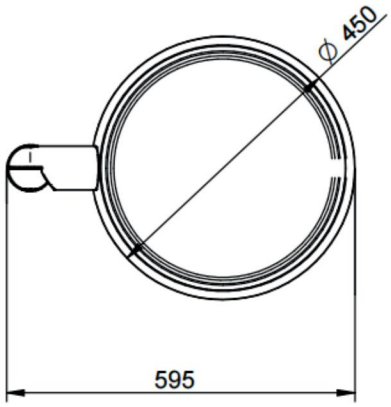

Коды для заказа:

GORIZONT LED 105 W 3000K	1679000080
GORIZONT LED 105 W 4000K	1679000070
GORIZONT LED 35 W 3000K	1679000020
GORIZONT LED 35 W 4000K	1679000010
GORIZONT LED 55 W 3000K	1679000040
GORIZONT LED 55 W 4000K	1679000030
GORIZONT LED 75 W 3000K	1679000060
GORIZONT LED 75 W 4000K	1679000050

Световые Технологии

LEADER LED

OUTDOOR

КАЧЕСТВО
ЭФФЕКТИВНОСТЬ
УНИВЕРСАЛЬНОСТЬ

Представляем новую серию универсальных светодиодных прожекторов LEADER LED для освещения открытых пространств, спортивных площадок, архитектурных объектов и промышленности.

Дизайн светильника, эффективная оптика, универсальный монтаж и простота обслуживания - позволяют использовать данные прожекторы на объектах любого типа и сложности

ВСЕ ХАРАКТЕРИСТИКИ СВЕТИЛЬНИКОВ
СООТВЕТСТВУЮТ ЗАЯВЛЕННЫМ ЧЕСТНАЯ ПОЗИЦИЯ

СДЕЛАНО В **РОССИИ**

ПОДТВЕРЖДЕНО МИНПРОМТОРГОМ № 44707/03 от 11.07.2017

Световые Технологии

LEADER LED

ПРЕИМУЩЕСТВА

OUTDOOR

Мощность от 35 до 145 Вт в 2 корпусах

Для функционального и архитектурного освещения

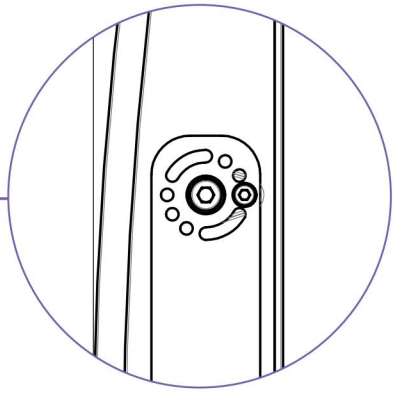

Лира, с фиксацией в 2 точках

Возможность плавного регулирования и жесткой фиксации

Система охлаждения – гарант надежности

Эффективный отвод тепла от диодов и драйвера для сохранения срока службы даже в условиях сильного загрязнения радиатора

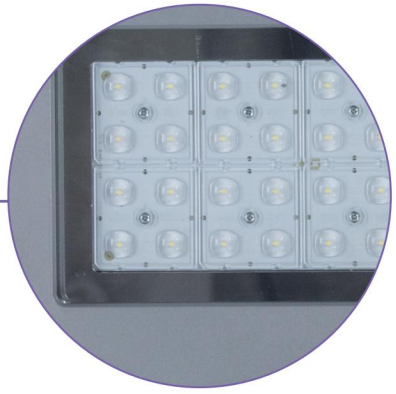

Эффективная оптическая система

3 типа оптики для разных типов освещения с высокой эффективностью и качеством смешения света

Различные варианты окраски корпуса

для нужд любого типа проектов

ForSec
ООО «ФорСек» т. 8(863)2955951
www.forsec.pro sales@forsec.pro

Световые Технологии

LEADER LED

ПРЕИМУЩЕСТВА

OUTDOOR

	LEADER LED 30	LEADER LED 50	LEADER LED 100	LEADER LED 140
Потребляемая мощность, Вт	27	53	105	148
Световой поток, лм	3430	6720	12075	16675
Эффективность, лм/Вт	127	120	115	115
Оптика	15°, 75°, асимметрик 30°			
Габаритные размеры (Д×Ш×В), мм	335×295×64	335×295×64	479×419×79	479×419×79
Цветовая температура, К	5000/4000/3000К			
Индекс цветопередачи	≥75			
Степень защиты, IP	IP66			
Диапазон рабочих температур, °С	-40...+40			

LEADER LED 30-50

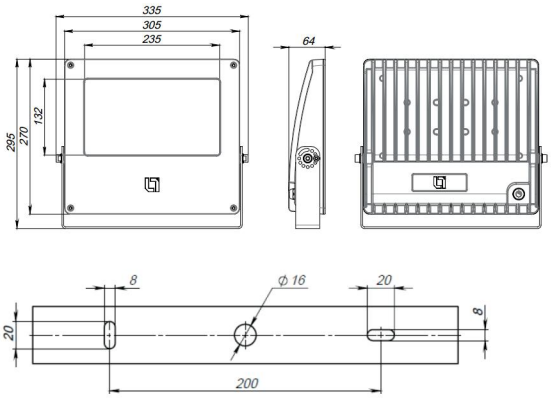

LEADER LED 100-140

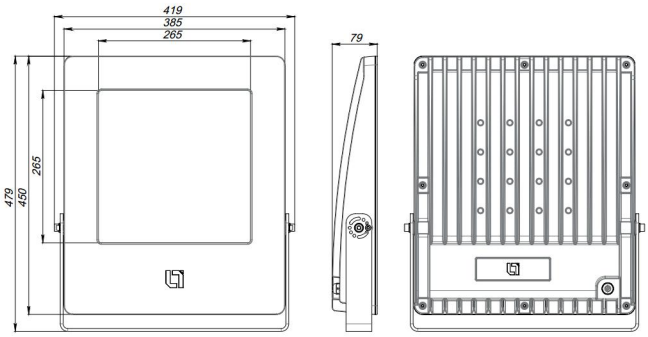

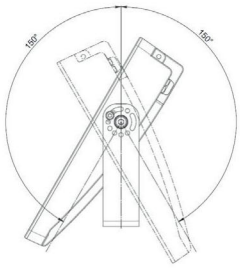

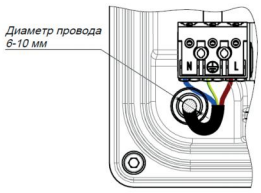

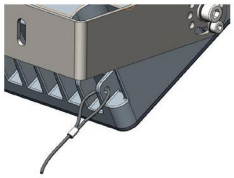

Коды для заказа:

LEADER LED 30 A30 5000K	1350000050
LEADER LED 30 D15 5000K	1350000030
LEADER LED 30 D75 5000K	1350000040
LEADER LED 50 A30 5000K	1350000080
LEADER LED 50 D15 5000K	1350000060
LEADER LED 50 D75 5000K	1350000070
LEADER LED 100 A30 5000K	1350000110
LEADER LED 100 D15 5000K	1350000090
LEADER LED 100 D75 5000K	1350000100
LEADER LED 140 A30 5000K	1350000140
LEADER LED 140 D15 5000K	1350000120
LEADER LED 140 D75 5000K	1350000130

D15

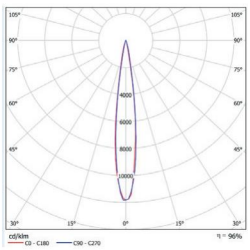

D75

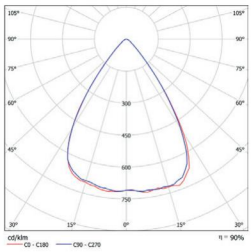

A30

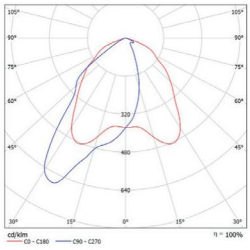

Световые Технологии

SFERA LED

OUTDOOR

ООО «ФорСек» т. 8(863)2955951
www.forsec.pro sales@forsec.pro

ПРОСТОТА
В ЭФФЕКТИВНОСТИ

Новое семейство классических парковых светодиодных светильников от компании Световые Технологии – SFERA LED. Простота формы и эффективность решения делают данные светильники применимыми в любом парке или сквере города. Высокая защита от внешних воздействий и скачков напряжения позволят светильникам SFERA LED прослужить долгие годы.

ВСЕ ХАРАКТЕРИСТИКИ СВЕТИЛЬНИКОВ
СООТВЕТСТВУЮТ ЗАЯВЛЕННЫМ

ЧЕСТНАЯ ПОЗИЦИЯ

СДЕЛАНО В РОССИИ

ПОДТВЕРЖДЕНО МИНПРОМТОРГОМ № 44707/03 от 11.07.2017

Световые Технологии

OUTDOOR

SFERA LED

ПРЕИМУЩЕСТВА

Равномерная засветка рассеивателя

Качественные, стойкий к УФ
и ударопрочный поликарбонат

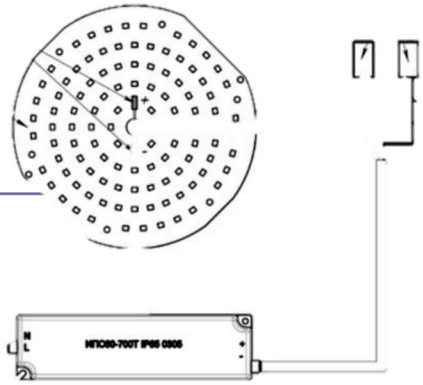

Защита от скачков сети

Защита от импульсных скачков
напряжения до 4/6 кВ

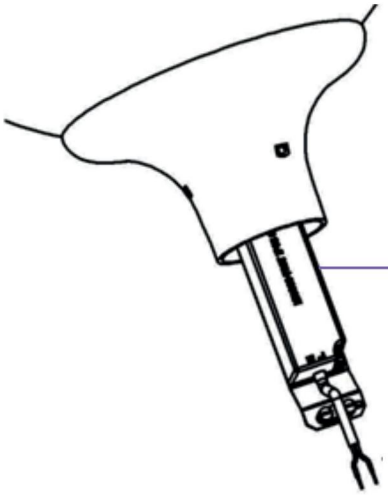

IP65 и монтаж без открытия светильника

Выносной драйвер и коннектор
делают подключение и обслуживание
максимально простым и быстрым

ForSec
ООО «ФорСек» т. 8(863)2955951
www.forsec.pro sales@forsec.pro

Световые Технологии

SFERA LED

OUTDOOR

ТЕХНИЧЕСКИЕ ХАРАКТЕРИСТИКИ

	SFERA LED 40
Потребляемая мощность, Вт	41
Световой поток, лм.	3670
Эффективность, лм/Вт	89
Рассеиватель	Стойкий к УФ ударопрочный поликарбонат
Габаритные размеры (Д×Ш×В), мм	400×400×610
Цветовая температура, К	2700/4000К
Индекс цветопередачи	≥70
Степень защиты, IP	IP65
Диапазон рабочих температур, °С	-40...+40

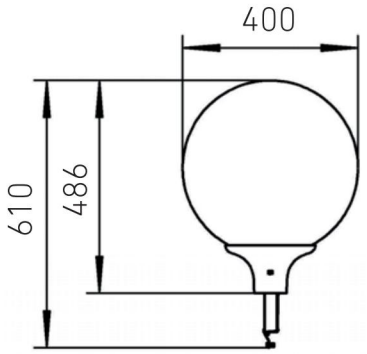

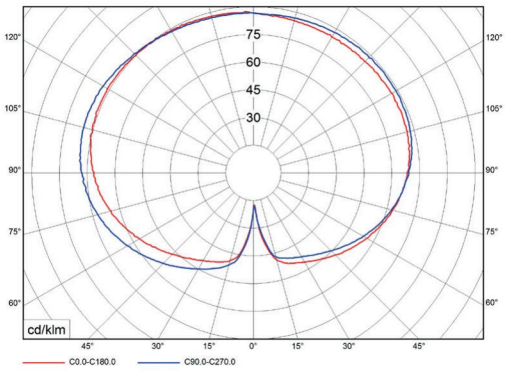

ООО «ФорСек» т. 8(863)2955951
www.forsec.pro sales@forsec.pro

Коды для заказа:

SFERA LED 40 2700K	1647000010
SFERA LED 40 4000K	1647000020

Световые Технологии

Светильники НА СКЛАДЕ!

URAN LED

EMERGENCY

СДЕЛАНО В РОССИИ

ПОДТВЕРЖДЕНО МИНПРОМТОРГОМ № 44707/03 от 11.07.2017

РАБОТАЕТ ТАМ,
ГДЕ ДРУГИЕ НЕ МОГУТ*

Широкий набор аксессуаров

На потолок

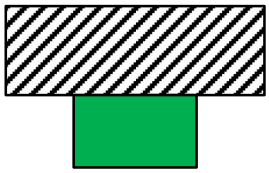

На стену

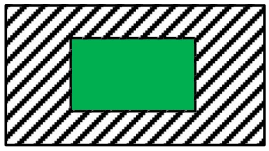

ДОПОЛНИТЕЛЬНЫЕ АКСЕССУАРЫ:

Защитная решетка «Grid URAN/LYRA»
Защитная решетка для применения в спортзалах, на крытых парковках

ST 54. Жесткое крепление
Штанга для установки светильника на потолок. Длина штанги от 500 до 1500 мм

ST 35. Двухсторонний рассеиватель
Дополнительное расширение функциональных возможностей светильника

* Светильник имеет IP65 что позволяет его применять в помещениях с повышенной влажностью и запыленностью. Централизованные модификации работают при температуре до -30С

ForSec
ООО «ФорСек» т. 8(863)2955951
www.forsec.pro sales@forsec.pro

Световые Технологии

EMERGENCY

URAN LED

ПРЕИМУЩЕСТВА

LED лампа с цоколем G5

Возможность замены лампы, даже после окончания ее ресурса

Поликарбонатный корпус и рассеиватель

- Светостабилизированный светокарбонат - не желтеет со временем
- Материал корпуса и рассеивателя не поддерживает горение

Максимальная защита - IP65

Подходит для применения в неотапливаемых помещениях, парковках, до -30 °С (для централизованной модификации)

Пиктограммы из самоклеющейся ПВХ пленки

Пиктограммы из специального пластика обеспечивают нормируемую яркость световой поверхности (до 200 кд/м^2)

ТЕХНИЧЕСКИЕ ХАРАКТЕРИСТИКИ

- Мощность: от 2,4 до 3,6 Вт;
- Срок службы: 50 000 часов;
- Режимы работы: постоянный, непостоянный, централизованный;
- Яркость световой поверхности: от 150 до 240 кд/м^2;
- Соответствие требованиям ГОСТ: по ЭМС;
- Дистанция распознавания: 25 м;
- Время работы в автономном режиме: 1-3 часа;
- Функция группового тестирования реализуется с помощью устройства TELEMANDO (заказывается отдельно);
- Модификация с функцией автотеста;
- Надежная защита от пыли и влаги: IP65;
- Защита от механических воздействий: IK07;
- Диапазон рабочих температур: от -30 °С до +40 °С;
- Переключение в автономный режим при падении напряжения: ниже 160 В;
- Класс электробезопасности: II класс защиты.

Артикул	Наименование	Режим работы	Время работы, час	Дистанция распознавания, м
4501006430	URAN 6521-4 LED	постоянный	1	25
4501006440	URAN 6523-4 LED	постоянный	3	25

Световые Технологии

ZENITH LED Ex

INDUSTRIAL
Ex

ПРЕМИАЛЬНЫЙ СВЕТИЛЬНИК

ДОСТУПНАЯ ЦЕНА

Серия взрывозащищенных светодиодных светильников для наружного и внутреннего освещения объектов промышленности, предназначенная для замены Ex-светильников с натриевыми и металлгалогенными лампами до 150 Вт. Корпус изготовлен из качественного алюминиевого сплава и обеспечивает вид взрывозащиты «взрывонепроницаемая оболочка «d». Благодаря возможности монтажа светильника при помощи универсальной скобы и трубного крепления, светильники серии ZENITH LED Ex могут использоваться для наружного и внутреннего освещения объектов нефтегазовой и тяжелой промышленности, помещений, опасных по газу и пыли.

ДВЕ СПЕЦИАЛЬНЫЕ МОДИФИКАЦИИ:

Модификация с ПММА оптикой (Acrich) – обеспечивает полуширокую КСС D120

Модификация со сферическим стеклом (драйвер) – обеспечивает широкую КСС D270

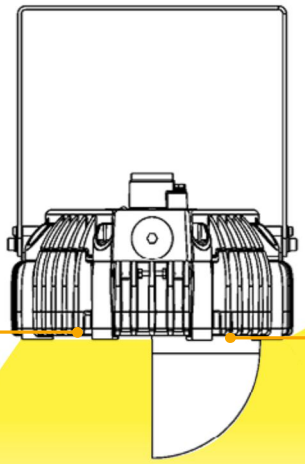

СДЕЛАНО В РОССИИ

ForSec
ООО «ФорСек» т. 8(863)2955951
www.forsec.pro sales@forsec.pro

Световые Технологии

ZENITH LED Ex

ТЕХНИЧЕСКИЕ ХАРАКТЕРИСТИКИ

INDUSTRIAL

Ex

Установка
Крепление светильника непосредственно на поверхность потолка или стен с помощью скобы (стандартной, укороченной, универсальной). Возможен монтаж на трубу при помощи кабельного ввода (входит в комплект поставки для соответствующих версий).

Комплект поставки
Светильник в сборе.

Электрическое подключение
Максимальное сечение жил питающего кабеля: 5×2,5 мм^2.

Конструкция
Корпус из литого под давлением алюминия покрытый порошковой краской.

Оптическая часть
Рассеиватель из плоского боросиликатного ударопрочного закаленного стекла (для версии D120) и полусферического рифленого стекла (для версии D270).
Тип светодиодов: SMD.

Характеристики
Маркировка:
Для версии – D120 1 Ex d IIC T6 /Ex tb IIIC Ta80 °C
Для версии – D270 1 Ex d IIC T5 Gb/Ex tb IIIC Ta100°C
Коррелированная цветовая температура – 5000К
Индекс цветопередачи ≥ 80
Коэффициент пульсации светового потока:
Для версии D120 <10%
Для версии D270 <1%
Наличие БАП (для версий D120)
Наличие управления по протоколу DALI

	ZENITH LED 30 D120	ZENITH LED 50 D120	ZENITH LED 50 D270	ZENITH LED 70 D270	ZENITH LED 100 D270
Потребляемая мощность, Вт	30	52	53	70	105
Световой поток, лм	3000	5200	6360	8400	12300
Эффективность, лм/Вт	100	100	120	120	117
Оптическая часть	Плоский рассеиватель из боросиликатного стекла			Полусферический рассеиватель из боросиликатного стекла	
Маркировка взрывозащиты	1 Ex d IIC T6 Gb/Ex tb IIIC Ta80°C			1 Ex d IIC T5 Gb/Ex tb IIIC Ta100°C	
Габаритные размеры (Д×Ш×В), мм	258×243×138			258×243×240	
Цветовая температура, К	5000К				
Индекс цветопередачи	≥ 80				
Степень защиты, IP	66				
Климатическое исполнение	УХЛ1				
Диапазон рабочих температур, °С	-60....+55				

Коды для заказа:

ZENITH LED 30 D120 B Ex	1226000020
ZENITH LED 30 D120 B (EM) Ex	1226000030
ZENITH LED 30 D120 G Ex	1226000040
ZENITH LED 30 D120 G (EM) Ex	1226000050
ZENITH LED 30 D120 BT Ex	1226000060
ZENITH LED 30 D120 BT (EM) Ex	1226000070
ZENITH LED 50 D120 B Ex	1226000080
ZENITH LED 50 D120 B (EM) Ex	1226000090
ZENITH LED 50 D120 G Ex	1226000100
ZENITH LED 50 D120 G (EM) Ex	1226000110
ZENITH LED 50 D120 BT Ex	1226000120

ZENITH LED 50 D120 BT (EM) Ex	1226000130
ZENITH LED 50 D270 B Ex	1226000140
ZENITH LED 50 D270 G Ex	1226000150
ZENITH LED 50 D270 BT Ex	1226000160
ZENITH LED 70 D270 B Ex	1226000170
ZENITH LED 70 D270 G Ex	1226000180
ZENITH LED 70 D270 BT Ex	1226000190
ZENITH LED 100 D270 B Ex	1226000200
ZENITH LED 100 D270 G Ex	1226000210
ZENITH LED 100 D270 BT Ex	1226000220

ZENITH LED 50 D120

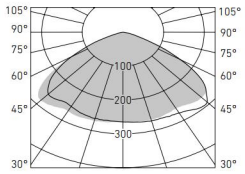

ZENITH LED 100 D270

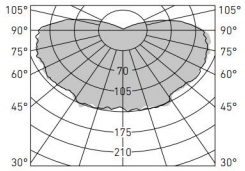

INDUSTRIAL

Световые Технологии

ARCTIC STANDARD

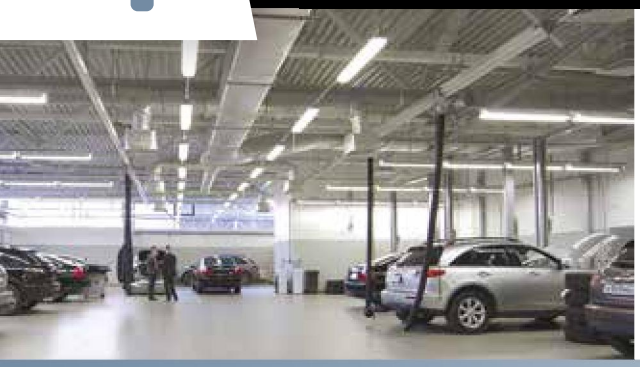

Технические характеристики

230 В | AC/DC | IP65 | CE | Ta(°C) -40/+40 | EMC | A+ | Ra>80 | УХЛ2

Серия экономичных линейных пылевлагозащищенных светильников со световой отдачей 100 лм/Вт и возможностью установки аварийного блока. Окупаемость светильников при замене ламповых аналогов типа ЛСП 236/ЛСП 2×40 «точка в точку» менее 1 года.

УСТАНОВКА

Крепление светильника непосредственно на поверхность потолка или стен без использования монтажных пластин. Для установки светильника на подвесы необходимо заказывать специальные крепления: Комплект крепления светильника ARCTIC на трос с витым крюком (код заказа - 2069000330). Под заказ возможно изготовление светильников ARCTIC STANDARD 1200 и ARCTIC STANDARD 1500 с аварийным блоком (EM).

ОПТИЧЕСКАЯ ЧАСТЬ

Опаловый рассеиватель из полистирола крепится к корпусу защелками из полиамида.
Тип светодиодов: SMD.

ХАРАКТЕРИСТИКИ

Цветовая температура - 4000К (5000К – под заказ)
Индекс цветопередачи - 80
Максимальное сечение жил питающего кабеля: 3×2,5 мм^2

КОНСТРУКЦИЯ

Корпус SMC — полиэстер, усиленный стекловолокном.

Наименование	Световой поток, лм	Мощность, Вт	лм/Вт	Км	Масса, кг
ARCTIC STANDARD 600 TH 4000K	1700	17	100	≥0,94	1,5
ARCTIC STANDARD 1200 TH 4000K	3300	33	100	≥0,94	2,3
ARCTIC STANDARD 1500 TH 4000K	4400	44	100	≥0,94	3,2

ARCTIC STANDARD 1200 TH 4000 K

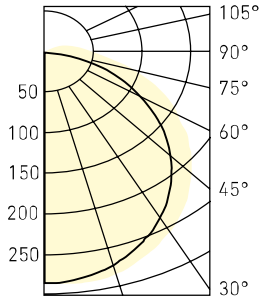

Коды для заказа:

ARCTIC STANDARD 600 TH 4000K	1088000590
ARCTIC STANDARD 1200 TH 4000K	1088000510
ARCTIC STANDARD 1500 TH 4000K	1088000550

ВСЕ ХАРАКТЕРИСТИКИ СВЕТИЛЬНИКОВ **СООТВЕТСТВУЮТ ЗАЯВЛЕННЫМ** ЧЕСТНАЯ ПОЗИЦИЯ

ВАШ ДИСТРИБЬЮТОР:

ForSec
ООО «ФорСек» т. 8(863)2955951
www.forsec.pro sales@forsec.pro