Усилители мощности серии A-2000

Усилители (60 Вт - 240 Вт)

A-2030 / A-2060 / A-2120 / A-2240

Особенности

- 4 модели различной мощности: 30 Вт (A-2030) / 60 Вт (A-2060), 120 Вт (A-2120) or 240 Вт (A-2240).
- Удобная и понятная передняя панель обеспечивает легкость управления усилителем.
- Превосходные частотные характеристики.
- 3 электронно-балансных микрофонных входа, 2 AUX входа и выход на запись.
- Для питания конденсаторных микрофонов предусмотрена подача фантомного питания на вход MIC 1.
- Отличное соотношение цены и производительности.
- Возможность подстройки низких и высоких частот в диапазоне ±10дБ.
- Питание как от бытовой сети 230 В AC, так и от источника 24 В DC напряжения.
- Выходы на линии громкоговорителей 100 В / 70 В или 4 Ом.
- Выход на запись.
- 3 микрофонных входа.
- 2 AUX входа для подключения тюнеров, плееров и других источников фоновой музыки.
- Возможность подключения бустерного усилителя (P-2240) для получения большей мощности.
- Высота 2 U.
- Цвет: черный.

Область применения

Брифинг-комнаты, религиозные храмы, школьные аудитории, офисы и другие малые и средние помещения с необходимостью подключения нескольких источников звука (например, микрофонов).

Технические характеристики

	A-2030	A-2060	A-2120	A-2240
Номинальная мощность	30 Вт	60 Вт	120 Вт	240 Вт
Питание	230 В AC, 50/60 Гц или 24 В DC	230 В AC, 50/60 Гц или 24 В DC	230 В AC, 50/60 Гц или 24 В DC	230 В AC, 50/60 Гц или 24 В DC
Ток потребления	34 Вт (AC) или 2 А (DC)	72 Вт (AC) или 4 А (DC)	124 Вт (AC) или 8 А (DC)	238 Вт (AC) или 15 А (DC)
Входы	MIC 1: -60дБ, 600 Ом, электронно-балансный, 5-контактный DIN разъем. MIC 2, 3: -60дБ, 600 Ом, электронно-балансные, phono разъем. AUX 1, 2: -20дБ, 10 кОм, небалансные, RCA разъемы. Функция выключения громкости: контакты 4 и 5, замкнутый вход (для MIC 1).			
Выходы на громкоговорители	100 В, 70 В, 4 Ом	100 В, 70 В, 4 Ом	100 В, 70 В, 4 Ом	100 В, 70 В, 4 Ом
Частотный диапазон	50 - 20000 Гц (±3 дБ)	50 - 20000 Гц (±3 дБ)	50 - 20000 Гц (±3 дБ)	50 - 20000 Гц
Искажения	< 1 % (1 кГц)	< 1 % (1k Гц)	< 1 % (1k Гц)	< 1 % (1 кГц)
Отношение сигнал/шум	> 60 дБ	> 60 дБ	> 60 дБ	> 60 дБ
Регулировка тональных характеристик	НЧ ±10 дБ (100 Гц) / ВЧ ±10 дБ (10000 Гц)	НЧ ±10 дБ (100 Гц) / ВЧ ±10 дБ (10000 Гц)	НЧ ±10 дБ (100 Гц) / ВЧ ±10 дБ (10000 Гц)	НЧ ±10 дБ (100 Гц) / ВЧ ±10 дБ (10000 Гц)
Размеры (Ш x В x Г)	420 x 100.9 x 280.3 мм	420 x 100.9 x 280.3 мм	420 x 100.9 x 360.3 мм	420 x 100.9 x 360.3 мм
Корпус	Панель: ABS пластик, черный. Корпус: стальной лист, черный.	Панель: ABS пластик, черный. Корпус: стальной лист, черный.	Панель: ABS пластик, черный. Корпус: стальной лист, черный.	Панель: ABS пластик, черный. Корпус: стальной лист, черный.
Вес	5 кг	7 кг	10.8 кг	13.2 кг

Усилители мощности серии A-2000

Бустерный усилитель (240 Вт)

Бустерный усилитель P-2240

Особенности

- Выходная мощность 240 Вт.
- Вход 100 В позволяет подключить данный усилитель к выходу на громкоговорители усилителя серии A-2000.
- Дистанционное управление питанием позволяет данному усилителю работать независимо от усилителей серии A-2000.
- Аварийный обход регулятора общей громкости.
- Высота 2 U.
- Цвет: черный.

Технические характеристики

	P-2240
Номинальная мощность	240 Вт
Питание	230 В AC, 50/60 Гц или 24 В DC
Ток потребления	520 Вт (AC) или 15 А (DC)
Входы	Сигнальный вход: 0 дБВ, 10 кОм, балансный, винтовые клеммы. Вход линии 100 В: 40 дБВ, 330 кОм, небалансный, винтовые клеммы. Контрольный вход дистанционного управления питанием: нормально разомкнутый контакт.
Выходы	Петлевой выход: 0 дБВ, 10 кОм, балансный, винтовые клеммы. Выход на громкоговорители: балансный (изолированный). Высокоомный выход: 42 Ом (100 В), 21 Ом (70 В). Низкоомный выход: 4 Ом (31 В).
Частотный диапазон	50 - 20000 Гц (±3 дБ)
Искажения	< 1 % (1 кГц)
Отношение сигнал/шум	> 60 дБ
Регулировка тональных характеристик	НЧ ±10 дБ (100 Гц) / ВЧ ±10 дБ (10000 Гц)
Размеры (Ш x В x Г)	420 x 101 x 360 мм
Корпус	Панель: ABS пластик черный. Корпус: стальной лист, черный.
Вес	13.2 кг

Усилители мощности серии A-1700

Микрофонные усилители с возможностью микширования (60 Вт - 240 Вт)

A-1706 / A-1712 / A-1724

Особенности

- 3 модели различной мощности: 60 Вт (A-1706), 120 Вт (A-1712) или 240 Вт (A-1724).
- Удобная и понятная передняя панель обеспечивает легкость управления усилителем.
- Кнопки индивидуального выбора зон вещания позволяют вести вещание в двух отдельных зонах.
- Возможность вещания одной из трёх программ.
- Высококачественная схемотехника обеспечивает широкий частотный диапазон (50 - 20000 Гц), что является важным фактором при вещании музыки с CD плеера и при использовании акустических систем переднего или фонового плана.
- Выход на запись.
- 6 микрофонных входов.
- Входы AUX-1, 2 и 3 позволяют подключить тюнер, плеер и любой другой источник звука.

Область применения

Брифинг-комнаты, религиозные храмы, школьные аудитории, офисы и другие малые и средние помещения с необходимостью подключения нескольких источников звука (например, микрофонов).

Опции

- MB-25B: монтажное крепление.

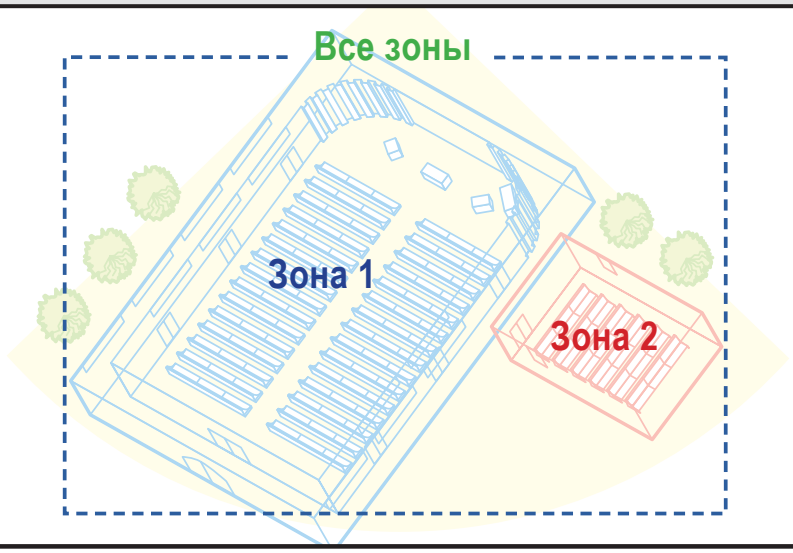

2 зоны вещания

2 зоны / общий вызов

MB-25B

Индивидуальные регуляторы громкости

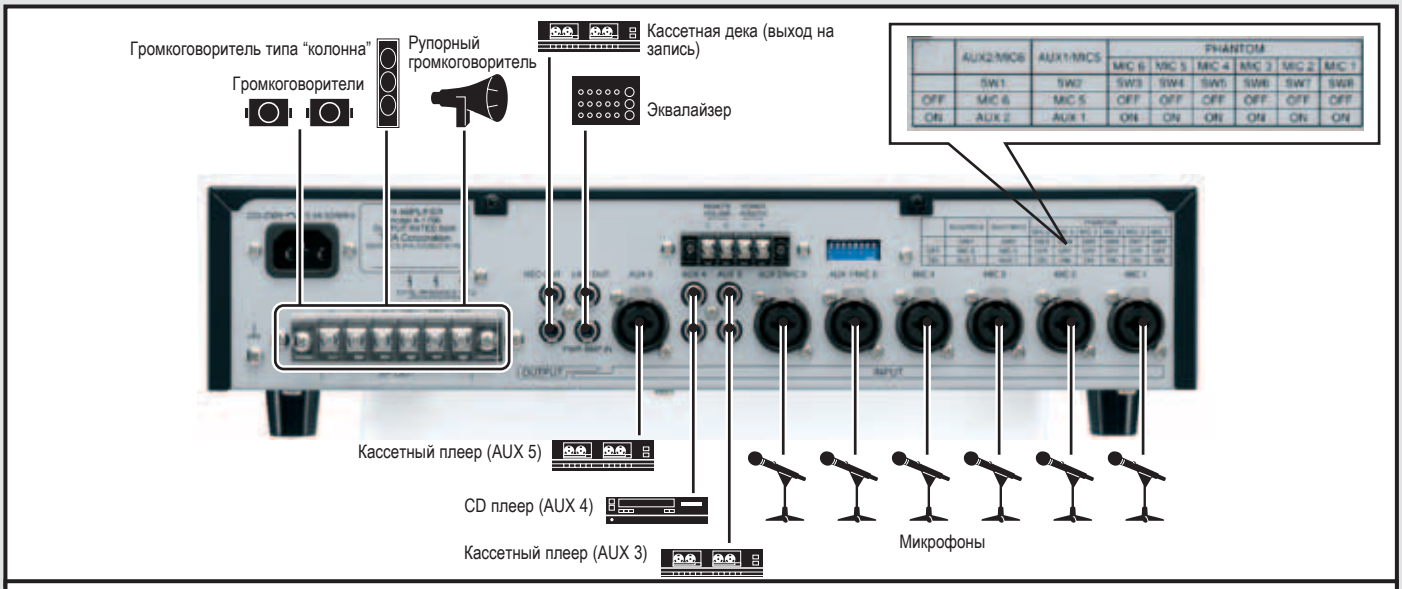

Пример подключения

Размеры

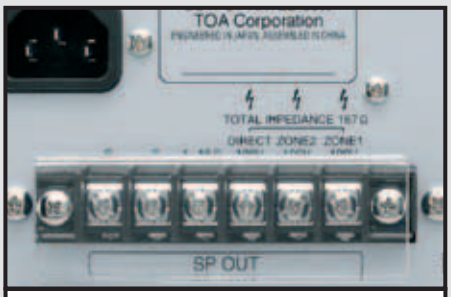

Клеммы подключения громкоговорителей

Клеммы подключения управляющих устройств

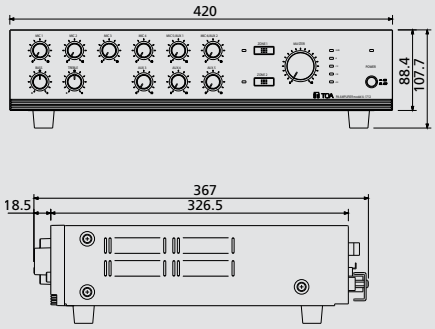

Технические характеристики

	A-1706	A-1712	A-1724
Номинальная мощность	60 Вт	120 Вт	240 Вт
Питание	230 В AC, 50/60 Гц	230 В AC, 50/60 Гц	230 В AC, 50/60 Гц
Ток потребления	150 Вт	258 Вт	532 Вт
Выходы на громкоговорители	100 В (167 Ом), 4-16 Ом	100 В (83 Ом), 4-16 Ом	100 В (42 Ом), 4-16 Ом
Выбор зон вещания	2 зоны		
Выход на запись	0 дБВ, 600 Ом, небалансный, RCA разъемы		
Входы: MIC 1-6	-60 дБВ, 600 Ом, балансный, комбинированный XLR/phono разъем		
AUX 1-2	-20 дБВ, 600 Ом, балансный, комбинированный XLR/phono разъем		
AUX 3-4	-20 дБВ, 10 кОм, небалансный, RCA разъемы		
AUX 5	-20 дБВ, 10 кОм, небалансный, комбинированный XLR/phono разъем		
Вход усилителя мощности	0 дБВ, 600 Ом, небалансный, RCA разъемы		
Частотный диапазон	50 - 20000 Гц (±3 дБ)		
Искажения	< 2 % (1 кГц)		
Отношение сигнал/шум	МИКРОФОННЫЙ > 60 дБ. AUX: > 76 дБ. Мастер-секция: > 100 дБ (при минимальной громкости).		
Регулировка тональных характеристик	НЧ ±10 дБ (100 Гц) / ВЧ ±10 дБ (10000 Гц)		
Размеры (Ш x В x Г)	420 x 107.7 x 367 мм		
Корпус	Панель: ABS пластик черный. Корпус: стальной лист, черный.		
Вес	9.3 кг	12.6 кг	13.5 кг

Усилители мощности серии A-1800

Усилители мощности с возможностью микширования (30 Вт - 120 Вт)

A-1803 / A-1806 / A-1812

Особенности

- 3 модели различной мощности: 30 Вт (A-1803), 60 Вт (A-1806) и 120 Вт (A-1812).
- Удобная и понятная передняя панель обеспечивает легкость управления усилителем.
- Кнопки индивидуального выбора зон вещания позволяют вести вещание в двух отдельных зонах.
- 3 микрофонных входа. Вход MIC 1 имеет высокий приоритет вещания (более высокий, чем у источников фоновой музыки).
- Возможность вещания одной из трёх программ.
- Высококачественная схемотехника обеспечивает широкий частотный диапазон (50 - 20000 Гц), что является важным фактором при вещании музыки с CD плеера и при использовании акустических систем переднего или фонового плана.
- Выход на запись.
- Встроенный звуковой сигнал для входа MIC 1. Используется при подключении опционального удаленного микрофона PM-660D.
- Входы AUX-1, 2 и 3 позволяют подключить тюнер, плеер и любой другой источник звука.
- Питание как от бытовой сети 230 В AC, так и от источника 24 В DC напряжения.
- Разъемы подключения внешних устройств управления с автоматическим назначением уровня выходного сигнала для аварийных входов.
- Цвет: черный.
- Возможность подключения дополнительного усилителя мощности для получения большей мощности (или подключения дополнительных громкоговорителей).

Область применения

Усилитель мощности «всё в одном», отлично подходящий для таких объектов, как небольшие офисы, магазины, рестораны и т.п.

Опции

- P-1812: дополнительный усилитель 120 Вт.
- MB-25B: монтажное крепление.
- IT-453A: входной трансформатор.
- YA-920: защитная крышка на ручки громкости.

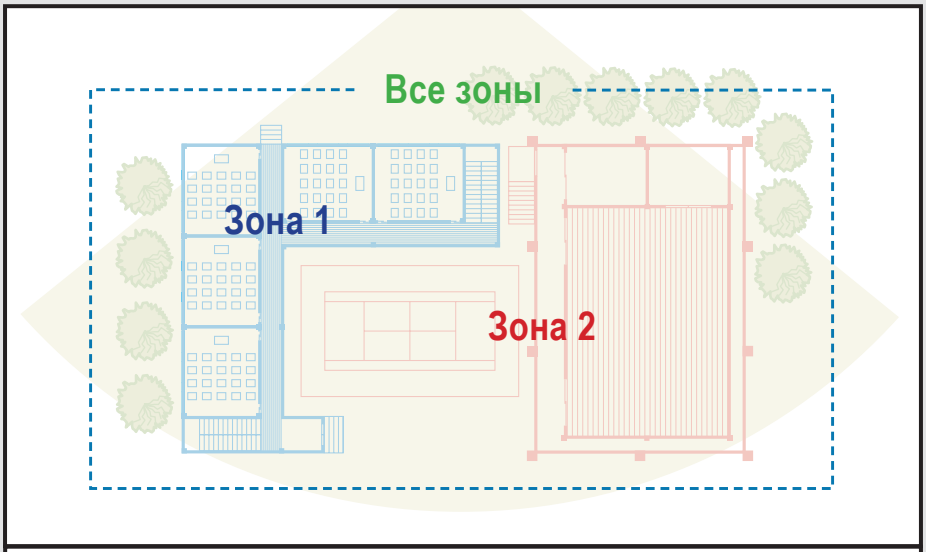

2-зонное покрытие

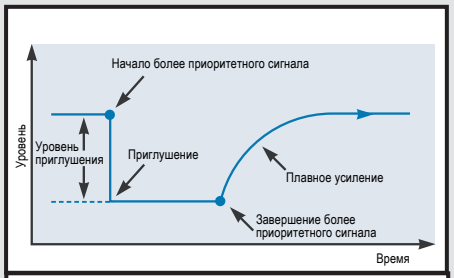

Соотношение приоритетов

Дополнительный усилитель P-1812

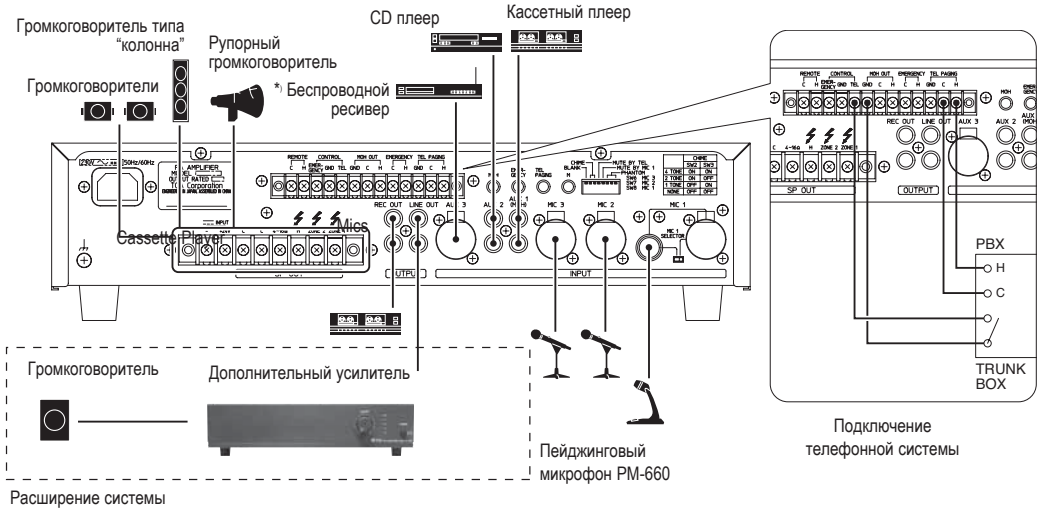

Пример подключения

Размеры

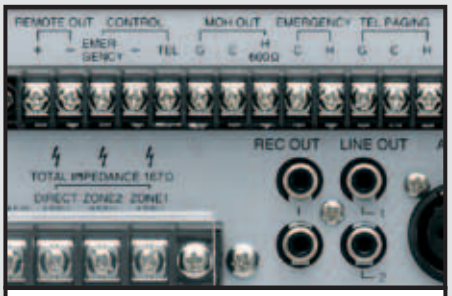

Секция выходов

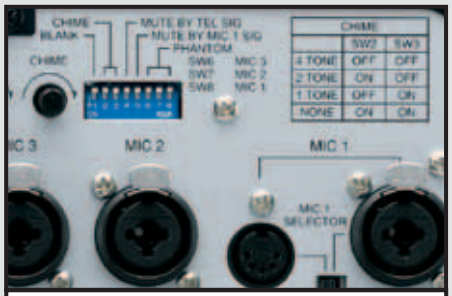

Настройка функций при помощи DIP-переключателя

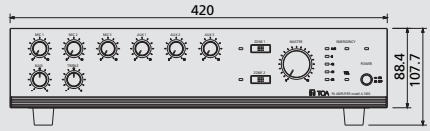

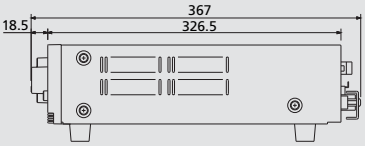

Технические характеристики

	A-1803	A-1806	A-1812
Номинальная мощность	30 Вт	60 Вт	120 Вт
Питание	230 В AC, 50/60Гц / DC: 24 В	230 В AC, 50/60Гц / DC: 24 В	230 В AC, 50/60Гц / DC: 24 В
Ток потребления	80 Вт	158 Вт	260 Вт
Выходы на громкоговорители	100 В (330 Ом), 4-16 Ом	100 В (167 Ом), 4-16 Ом	100 В (83 Ом), 4-16 Ом
Выбор зон вещания	2 зоны		
Выход на запись	0 дБВ, 600 Ом, небалансный, RCA разъемы		
Вход MIC 1	-60 дБВ, 600 Ом, балансный, комбинированный XLR/phono разъем или 5-контактный DIN разъем		
Входы MIC 2 & MIC 3	-60 дБВ, 600 Ом, балансный, комбинированный XLR/phono разъем		
Вход AUX 1 (MOH)	-20 дБВ, 10 кОм, небалансный, RCA		
Вход AUX 2	-20 дБВ, 10 кОм, небалансный, RCA		
Вход AUX 3	-20 дБВ, 10 кОм, небалансный, комбинированный XLR/phono разъем		
Звуковой сигнал	1-, 2-, 4-нотный		
Частотный диапазон	50...20000 Гц		
Искажения	< 2 % (1 кГц)		
Отношение сигнал/шум	МИКРОФОННЫЙ > 60 дБ; AUX : > 76 дБ; Tel: > 90 дБ		
Регулировка тональных характеристик	НЧ ±10 дБ (100 Гц) / ВЧ ±10 дБ (10000 Гц)		
Размеры (Ш x В x Г)	420 x 107,7 x 367 мм		
Корпус	Панель: ABS пластик, черный. Корпус: стальной лист, черный.		
Вес	8.1 кг	9.4 кг	12.6 кг

Усилители мощности

Бустерный усилитель (120 Вт)

P-1812

Вид сзади

PM-660D

Клеммы подключения внешних управляющих устройств

MB-25B

Клеммы подключения громкоговорителей

Особенности

- Бустерный усилитель позволяет использовать большее количество громкоговорителей в системе.
- Подключается к выходу на громкоговорители усилителя серии A-1800.
- Питание как от бытовой сети 230 В AC, так и от источника 24 В DC напряжения.
- Разъемы подключения внешних устройств управления на задней панели усилителя.
- Дистанционное управление общей громкостью при помощи внешних устройств, подключенных к аварийному контрольному входу.
- Возможность переключения уровня входного сигнала: -10 дБВ или 0 дБВ.

Опции

- Основные усилители: A-1803, A-1806, A-1812.
- Монтажное крепление: MB-25B.

Технические характеристики

	P-1812
Номинальная мощность	120 Вт
Питание	230 В AC, 50/60 Гц / DC: 24 В
Ток потребления	258 Вт
Выходы на громкоговорители	100 В (83 Ом), 4-16 Ом
Вход	Линейный: 0 / -10 дБВ, 10 кОм, трансформаторно-балансный, RCA разъемы
Частотный диапазон	50 - 20000 Гц (±3 дБ)
Искажения	< 2 % (1 кГц)
Отношение сигнал/шум	> 97 дБ
Размеры (Ш x В x Г)	420 x 107,7 x 367 мм
Корпус	Панель: ABS пластик черный, Корпус: стальной лист, черный.
Вес	12.2 кг

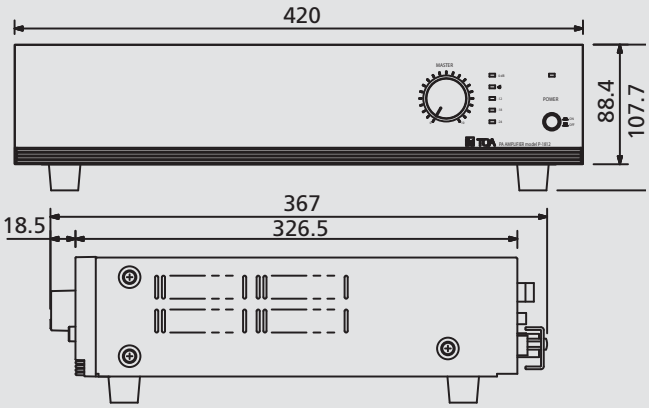

Усилители мощности

Усилители мощности (60 Вт - 360 Вт) (новинка!)

VP-1361 / VP-1241

VP-1121 / VP-1061

Особенности

- Одноканальный усилитель.
- Высочайшая надежность.
- 4 модели различной мощности: 60 Вт (VP-1061), 120 Вт (VP-1121), 240 Вт (VP-1241), 360 Вт (VP-1361).
- Подходит как для звукоусиливающих инсталляций, так и для аварийного вещания.
- Питание как от бытовой сети 230 В AC, так и от источника 24 В DC напряжения.
- 2 входа для программного вещания и 2 входа для приоритетного вещания.
- Релейный контакт для аварийного вещания.
- Съемные клеммные колодки.
- Ограничитель выходного тока.
- Возможность установки в рэковую стойку.

Опции

- YA-1000A – модуль пилот-тона.
- MB-25B-BK – рэковое крепление для одного усилителя VP-1061 или VP-1121.
- MB-25B-J – рэковое крепление для двух усилителей VP-1061 или VP-1121.

Размеры

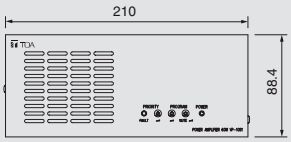

VP-1061 / VP-1121

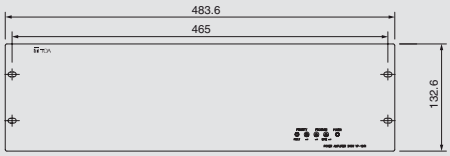

VP-1241 / VP-1361

Технические характеристики

	VP-1061	VP-1121	VP-1241	VP-1361
Номинальная мощность	60 Вт	120 Вт	240 Вт	360 Вт
Питание	230 В AC, 50/60 Гц / DC: 24 В	230 В AC, 50/60 Гц / DC: 24 В	230 В AC, 50/60 Гц / DC: 24 В	230 В AC, 50/60 Гц / DC: 24 В
Ток потребления	170 Вт / 100 Вт (EN60065) / DC 4.5 A	320 Вт / 160 Вт (EN60065) DC 8.2 A	537 Вт / 240 Вт (EN60065) DC 14.6 A	768 Вт / 330 Вт (EN60065) DC 20.9 A
Выходы на громкоговорители	100 В (167 Ом), 4-16 Ом	100 В (83 Ом), 4-16 Ом	100 В (42 Ом), 4-16 Ом	100 В (28 Ом), 4-16 Ом
Входы	2 программных входа (параллельные): 0 дБ, 20 кОм, балансные. 2 приоритетных входа (параллельные): 0 дБ, 20 кОм, балансные.			
Частотный диапазон	80 - 16000 Гц (±3 дБ)	80 - 16000 Гц (±3 дБ)	80 - 16000 Гц (±3 дБ)	80 - 16000 Гц (±3 дБ)
Искажения	< 1 % (1 кГц)	< 1 % (1 кГц)	< 1 % (1 кГц)	< 1 % (1 кГц)
Отношение сигнал/шум	> 80 дБ	> 80 дБ	> 80 дБ	> 80 дБ
Размеры (Ш x В x Г)	210 x 88.4 x 338.7 мм	210 x 88.4 x 338.7 мм	483.6 x 132.6 x 337.8 мм	483.6 x 132.6 x 337.8 мм
Корпус	Панель: алюминий, цвет черный.	Панель: алюминий, цвет черный.	Панель: алюминий, цвет черный.	Панель: алюминий, цвет черный.
Вес	6.9 кг	9.3 кг	13.4 кг	16.6 кг

Автомобильные усилители

Мобильный усилитель с кассетной декой для установки в автомобилях (15 Вт - 40 Вт)

CA-107

CA-407

Кассетная дека

CA-207

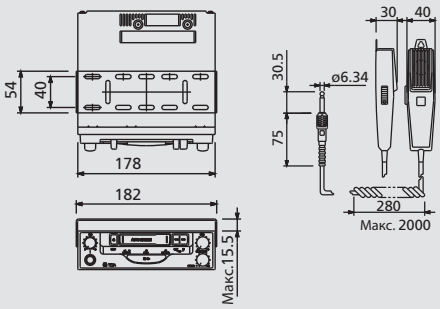

Особенности

- Питание от батареи 12 В.
- Номинальная мощность: 10 Вт (CA-107), 20 Вт (CA-207), 40 Вт (CA-407).
- Встроенная кассетная дека с автореверсом и возможностью приостановки вещания.
- Однонаправленный динамический микрофон с кнопкой-тангентой.
- Прочная конструкция.
- Размер 1 DIN, простая установка.
- Не соответствует стандарту RoHS.

Область применения

Любой вид транспортных средств: автобусы, корабли, автомобили.

Технические характеристики

	CA-107	CA-207	CA-407
Источник питания	13.2 В DC (10 - 16 В DC)	13.2 В DC (10 - 16 В DC)	13.2 В DC (10 - 16 В DC)
Потребляемый ток	1.8 А	3.2 А	5.5 А
Номинальная мощность	10 Вт	20 Вт	40 Вт
Выходное сопротивление	8 Ом	4 Ом / 8 Ом	4 Ом / 8 Ом
Искажения	< 5 %	< 5 %	< 5 %
Частотный диапазон	100 ... 10000 Гц ±3 дБ	100 ... 10000 Гц ±3 дБ	100 ... 10000 Гц ±3 дБ
Входы	МИКРОФОННЫЙ -48 дБВ, 600 Ом	МИКРОФОННЫЙ -48 дБВ, 600 Ом	МИКРОФОННЫЙ -48 дБВ, 600 Ом
Размеры (Ш x В x Г)	178 x 50 x 181.5 мм	178 x 50 x 181.5 мм	178 x 50 x 181.5 мм
Вес	1.3 кг	1.5 кг	1.7 кг
Корпус	Передняя панель: ABS пластик, черный. Корпус: оцинкованная сталь.	Передняя панель: ABS пластик, черный. Корпус: оцинкованная сталь.	Передняя панель: ABS пластик, черный. Корпус: оцинкованная сталь.
Кассетная дека	С автореверсом	С автореверсом	С автореверсом
Скорость деки	4.76 см/сек	4.76 см/сек	4.76 см/сек
Коэффициент детонации	<0.2 %	<0.2 %	<0.2 %
Микрофон	Однонаправленный с кнопкой-тангентой	Однонаправленный с кнопкой-тангентой	Однонаправленный с кнопкой-тангентой
Импеданс	600 Ом	600 Ом	600 Ом
Чувствительность	-73 дБ ±3 дБ	-73 дБ ±3 дБ	-73 дБ ±3 дБ

Автомобильные усилители

Мобильный усилитель для установки в автомобилях

CA-115 / CA-130 / CA-160

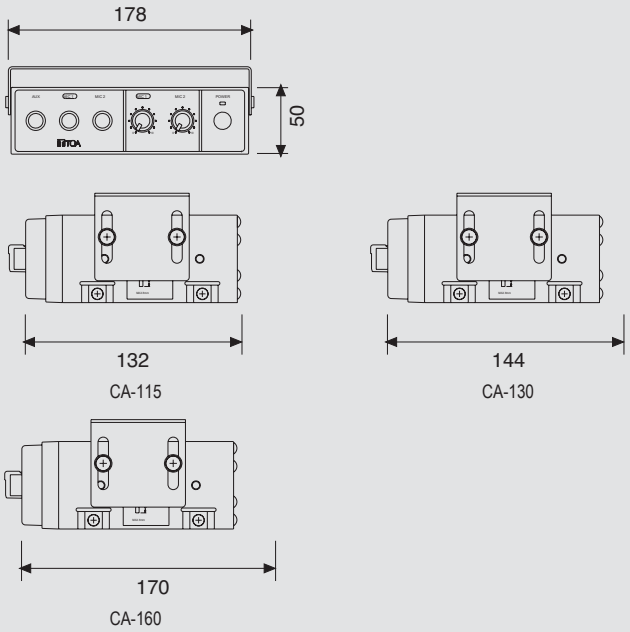

Особенности

- Питание от батареи 12 В.
- Номинальная мощность: 15 Вт (CA-115), 30 Вт (CA-130), 60 Вт (CA-160).
- 2 микрофонных входа.
- AUX вход для подключения плеера, радио и т.д.
- Однонаправленный динамический микрофон с кнопкой-тангентой.
- Функция «паузы».
- Размер 1 DIN, простая установка.
- Прочная конструкция.

Область применения

Любой вид транспортных средств: автобусы, корабли, автомобили.

Технические характеристики

	CA-115	CA-130	CA-160
Источник питания	14 В DC (10 - 16 В DC)	14 В DC (10 - 16 В DC)	14 В DC (10 - 16 В DC)
Потребляемый ток	< 3 А	< 5 А	< 9 А
Номинальная мощность	15 Вт	30 Вт	60 Вт
Выходное сопротивление	4 Ом / 8 Ом	4 Ом / 8 Ом	4 Ом / 8 Ом
Искажения	< 5 %	< 5 %	< 5 %
Частотный диапазон	100 ...10000 Гц ±3 дБ	100 ...10000 Гц ±3 дБ	100 ...10000 Гц ±3 дБ
Входы	MIC 1,2: 600 Ом, 4 мВ, phono разъем. AUX: 10 кОм, 500 мВ, phono разъем.	MIC 1,2: 600 Ом, 4 мВ, phono разъем. AUX: 10 кОм, 500 мВ, phono разъем.	MIC 1,2: 600 Ом, 4 мВ, phono разъем. AUX: 10 кОм, 500 мВ, phono разъем.
Корпус	Передняя панель: ABS пластик, черный. Корпус: оцинкованная сталь.	Передняя панель: ABS пластик, черный. Корпус: оцинкованная сталь.	Передняя панель: ABS пластик, черный. Корпус: оцинкованная сталь.
Микрофон (аксессуар)	Однонаправленный с кнопкой-тангентой	Однонаправленный с кнопкой-тангентой	Однонаправленный с кнопкой-тангентой
Импеданс	600 Ом	600 Ом	600 Ом
Чувствительность	-53 дБ (1 кГц, 0 дБ = 1 В/Па)	-53 дБ (1 кГц, 0 дБ = 1 В/Па)	-53 дБ (1 кГц, 0 дБ = 1 В/Па)
Размеры (Ш x В x Г)	178 x 50 x 132 мм	178 x 50 x 144 мм	178 x 50 x 170 мм
Вес	0.9 кг	1.1 кг	1.2 кг

Беспроводные мобильные усилители

Портативная звукоусиливающая система для мобильного использования (с кассетной декой и без неё)

WA-1822C (вид сзади)

WA-1822: вид спереди

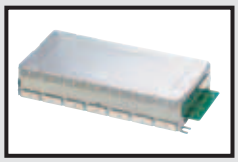

WTU-4800/3800

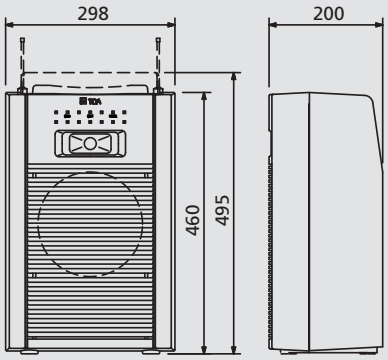

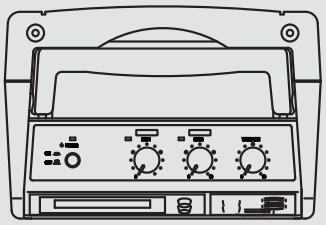

Особенности

- Максимальная выходная мощность 25 Вт.
- Встроенный двухполосный громкоговоритель, опциональный UHF (WTU-4800) или VHF (WTU-3800) тюнер для работы с беспроводными микрофонами.
- Регулировка громкости и тона микрофонного входа.
- AUX вход.
- Выход на внешний громкоговоритель.
- Непрерывная работа в течение 12 часов.
- Отсек для хранения микрофонов.
- Модель WA-1822C имеет встроенную кассетную деку.
- Индикатор заряда батареи.
- Один канал воспроизведения (моно) с возможностью настройки громкости записи/воспроизведения, скорости воспроизведения и функцией автореверса.

Опции

- WTU-4800: тюнер.
- WM-4210: ручной микрофон.

Область применения

Великолепно подходит для мобильного использования в школах, конференц-залах, религиозных храмах и любых других выездных инсталляций.

Подходящие размеры помещений

Объект	Размер
Классная комната	8 x 14 м
Конференц-зал	8 x 10 м
Открытая площадка	15 x 15 м
Церковь	10 x 15 м
Спортзал	15 x 15 м

Технические характеристики

	WA-1822	WA-1822C
Питание	230 В AC, 50/60 Гц, 8 батарей (R20P или „D")	230 В AC, 50/60 Гц, 8 батарей (R20P или „D")
Потребляемая мощность	AC: 44 Вт (при номинальной мощности)	AC: 46 Вт (при номинальной мощности)
Номинальная мощность	AC: 20 Вт (максимально 40 Вт при подключении внешнего громкоговорителя). DC: 8 Вт.	AC: 20 Вт (максимально 50 Вт при подключении внешнего громкоговорителя). DC: 8 Вт.
Время работы от батарей	Приблизительно 12 часов.	Приблизительно 6 часов.
Частотный диапазон	70 ... 10000 Гц (отклонение в пределах 3 дБ)	70 ... 10000 Гц (отклонение в пределах 3 дБ)
Искажения	Менее 10 % (при номинальной мощности)	Менее 10 % (при номинальной мощности)
Входы	Микрофонный: -48 дБВ, 600 Ом. AUX: -20 дБВ, 10 кОм.	Микрофонный: -48 дБВ, 600 Ом. AUX: -20 дБВ, 10 кОм.
Выходы	Внешний громкоговоритель: 8-16 Ом с потребляемой мощностью более 20 Вт. Линейный/на запись: -10 дБВ, 1 кОм.	Внешний громкоговоритель: 8-16 Ом с потребляемой мощностью 20 Вт. Линейный/на запись: -10 дБВ, 1 кОм.
Отношение сигнал/шум	Более 70 дБ (при номинальной мощности)	Более 70 дБ (при номинальной мощности)
Антенна	Стержневая антенна	Стержневая антенна
Кассетная дека	-	Есть
Особенности деки	-	С автореверсом
Используемая пленка	-	Нормального типа
Скорость деки	-	4.8 см/сек.
Время ускоренной перемотки	-	Приблизительно 100 сек (тип кассеты C-60).
Встроенный громкоговоритель	Вседиапазонный 20 см динамик + твитер	Вседиапазонный 20 см динамик + твитер
Рабочая температура	AC: от -10°C до +50°C. DC: от 0°C до +40°C.	AC: от -10°C до +50°C. DC: от 0°C до +40°C.
Корпус	ABS пластик, светло-серый	ABS пластик, светло-серый
Размеры (Ш x В x Г)	298 x 460 x 200 мм	298 x 460 x 200 мм
Вес	6 кг	6.7 кг