Настенные громкоговорители

Громкоговоритель с металлическим корпусом (имеет сертификат EN 54!)

BS-680F / BS-680FC (стандарт EN 54-24)

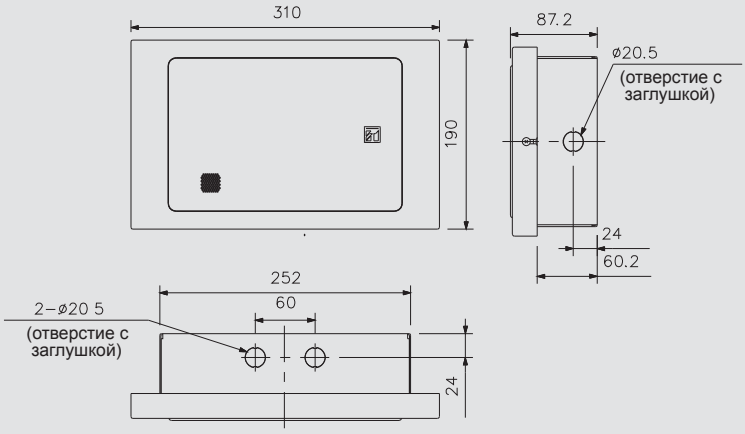

Особенности

- Подходит как для поверхностного, так и для скрытого монтажа.
- Высокое качество звука обеспечивается 16 см динамиком с двойным диффузором.
- Высокий уровень звукового давления.
- Цвет: кремовый (RAL 9010 или эквивалентный).
- Модель BS-680FC имеет сертификат EN 54-24, позволяющий использовать эти громкоговорители в системах пожарного оповещения. Номер сертификата: 1438/CPD/0178.
- Соответствие стандарту BS 5839 часть 8 (BS-680FC).
- Возможность подключения по мостовой схеме.
- Два керамических винтовых клеммника и плавкий предохранитель (BS-680FC).
- Металлический корпус с перфорированной передней панелью.
- Монтажное крепление: оцинкованный стальной лист с болтами из нержавеющей стали.
- Возможность установки как в 70 В и 100 В системах.

Область применения

Системы голосового оповещения о чрезвычайных ситуациях.

	BS-680F	BS-680FC
Динамик	16 см, двойной диффузор	16 см, двойной диффузор
Номинальная потребляемая мощность	6 Вт (100 В) / 3 Вт (70 В)	6 Вт (100 В) / 3 Вт (70 В)
Мощность на линии 100 В	6 Вт / 3 Вт / 1.5 Вт / 0.8 Вт	6 Вт / 3 Вт / 1.5 Вт / 0.8 Вт
Мощность на линии 70 В	3 Вт / 1.5 Вт / 0.8 Вт / 0.4 Вт	3 Вт / 1.5 Вт / 0.8 Вт / 0.4 Вт
Диапазон частот	150 Гц ... 20000 Гц	150 Гц ... 20000 Гц
Уровень звукового давления (1 Вт, 1 м)	94 дБ	94 дБ
Разъемы подключения	Зажимной клеммник (с возможностью мостового подключения)	Винтовой керамический клеммник (с возможностью мостового подключения) + предохранитель
Размеры (Ш x В x Г)	310 x 190 x 87.2 мм	310 x 190 x 87.2 мм
Вес	3 кг	3 кг
Другие особенности	-	Сертификат EN 54, эквивалент BS 5839-8

Потолочные громкоговорители

Потолочный громкоговоритель с огнеупорным куполом (сертификат EN 54!)

PC-1867F / PC-1867FC (стандарт EN 54-24)

Обод и сетка

Керамический винтовой клеммник

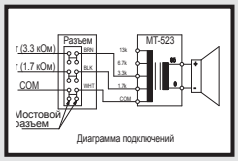

Диаграмма подключения

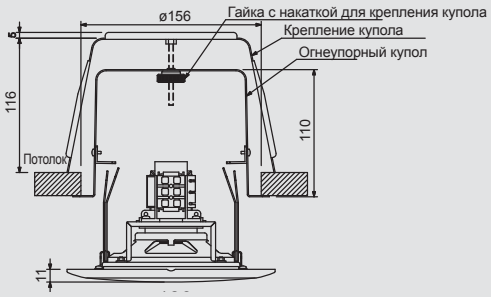

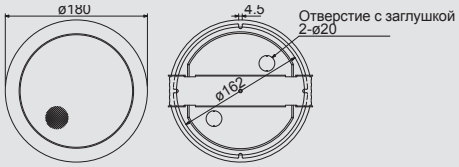

Особенности

- Потолочный громкоговоритель.
- Номинальная потребляемая мощность 6 Вт.
- Стальной огнеупорный купол.
- Простая установка при помощи пружинных захватов.
- Диаметр посадочного места: 156 мм.
- Экран, рама, сетка: алюминий, сталь.
- Цвет: кремовый (RAL 9010).
- Модель PC-1867FC имеет сертификат EN 54-24, позволяющий использовать эти громкоговорители в системах пожарного оповещения. Номер сертификата: 1438/CPD/0183.
- Диаметр громкоговорителя – 12 см.
- Модель PC-1867F поставляется с винтовым клеммником.
- Модель PC-1867FC поставляется с керамическим винтовым клеммником (в соответствии с британским стандартом BS5839 глава 8).

Область применения

Данные громкоговорители отлично подходят для инсталляций с особыми требованиями к пожарной безопасности: железнодорожные терминалы, супермаркеты, офисные здания, отели, фитнес-центры (системы голосового оповещения).

	PC-1867F	PC-1867FC
Динамический конусообразный драйвер	12 см	12 см
Номинальная потребляемая мощность	6 Вт (100 В), 3 Вт (70 В)	6 Вт (100 В), 3 Вт (70 В)
Мощность на линии 100 В	6 Вт / 3 Вт / 1,5 Вт / 0,8 Вт	6 Вт / 3 Вт / 1.5 Вт / 0.8 Вт
Мощность на линии 70 В	3 Вт / 1.5 Вт / 0.8 Вт / 0.4 Вт	3 Вт / 1.5 Вт / 0.8 Вт / 0.4 Вт
Диапазон частот	100 Гц ...16 кГц	100 Гц ...16 кГц
Уровень звукового давления (1 Вт, 1 м)	90 дБ	90 дБ
Уровень звукового давления при номинальной мощности (1 м)	98 дБ	98 дБ
Размеры экрана	□ 180 мм	□ 180 мм
Глубина посадочного места	110 мм	110 мм
Диаметр монтажного отверстия	156 мм	156 мм
Вес	1.3 кг (с креплением и огнеупорным куполом)	1.3 кг (с креплением и огнеупорным куполом)